FIXTURES catalogue

HANGER RACK
ハンガーラック

WAGON
ワゴン

FITTING ROOM
フィッティングルーム

STAND MIRROR
スタンドミラー

COUNTER
カウンター

STAGE
ステージ

SPOT LIGHT STAND
スポットライトスタンド

PANEL
パネル

NEGOTIATION TABLE
商談テーブル

MODE CENTER CO.,LTD.

HANGER RACK

ハンガーラック

シングルハンガーラック
クロームメッキ
90001

W:900（600）
D:450
H:1070~1700

傾斜ハンガーラック
クロームメッキ
90003

W:400
D:400
H:1120~1800

シングルハンガーラック
クロームメッキヘアライン
（M0-03-A）
90011

W:1200
D:450
H:1100~1600

WAGON

ワゴン

IS ワゴン
W1200 / 90033
W 900 / 90036

W:1200（900）
D:600
H:800

平台アルミ
90039

W:1500
D:750
H:800

FITTING ROOM

フィッティングルーム

簡易　TYPE
90049

W:900
D: 965
H: 1940

BOX　TYPE
90050

W900
D: 880
H: 1940

屋根（オプション） 90048

W レール

STAND MIRROR

スタンドミラー

フレーム：クロームメッキ（HL）
90053

W:390
D: 450
H:1590

フレーム：メラ焼塗装（黒）
90052

W:390
D: 450
H:1590

フレーム：アンティークゴールド
※OVAL シリーズ
90843

W:430
D: 450
H:1600

フレーム：クロームメッキ
90051

W:460
D: 440
H:1530

COUNTER

カウンター

MATERIAL / 白化粧板

1200TYPE
90100

W:1200
D: 600
H: 940

900TYPE
90099

W:900
D: 600
H: 940

STAGE

ステージ

MATERIAL / 白化粧板

H:150 TYPE W:900 D: 900 H:150
90101

H: 200 TYPE W:900 D: 900 H:200
90102

H: 400 TYPE W: 900 D: 900 H:400
90104

SPOT LIGHT STAND

スポットライトスタンド

スポットライトスタンド

90117

W:1475～2200

D: 400

H: 400

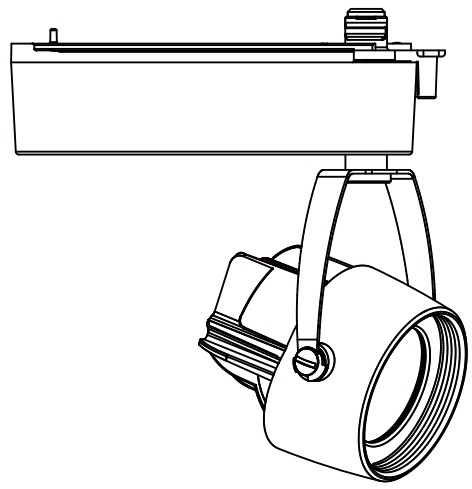

スポットライト
ERS3383W

90141

Rs-5 LEDモジュール
ナチュラルホワイトタイプ(4000K)
消費電力 10.0W
■非調光タイプ
本体：アルミダイキャスト（白艶消）
電源内蔵
LED交換不可
重：0.4kg

径：Φ67 長さ：70 全高：139 (mm)

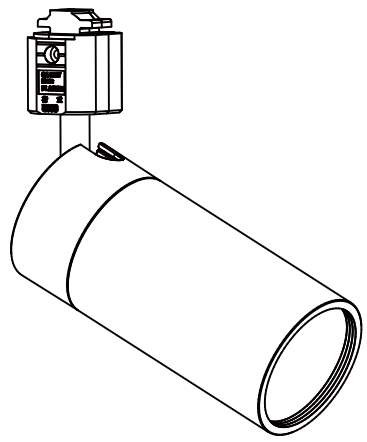

LEDZランプ JDR-Hi E11
本体：アルミダイキャスト（白艶消）
重：0.3kg

径：Φ58 長さ：132 吊高：99 (mm)

JDR Hi series 適合ランプ
RAD871M
LEDZランプJDR-Hi E11
ナチュラルホワイト(4000K)
消費電力 8.3W
■非調光タイプ
調光不可

調光調色スポットライト
プラグタイプ
ERS6907W

90149

90117
90149　×4

90117
90141　×3

PANEL

パネル

W:900

H:2100

T :32

91001 / パネル本体
91003 / 基本ベース
91004 / 連結トップパーツ
91006 / コーナーポール
91007 / コーナー用ベース
91008 / コーナー連結トップパーツ

NEGOTIATION TABLE

商談テーブル

四角テーブル
90111

□: 750×750

H : 700

MODE CENTER CO.,LTD.

http://www.mode-center.co.jp

株式会社 モードセンター　〒170-0001　東京都豊島区西巣鴨 1-9-6　TEL：03-3918-0411